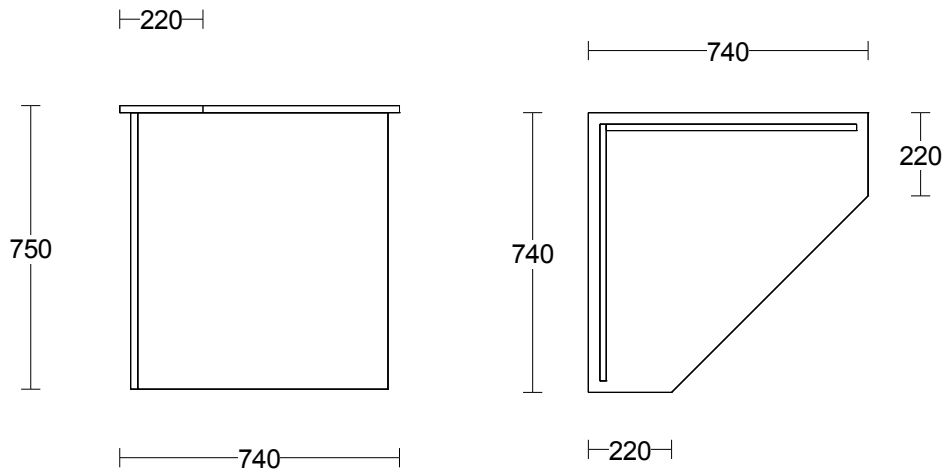NAROŻNIK do biurek